ООО “”
Ассоциация СРО “”

Регистрационный номер члена СРО:

Шифр: 07.2023/СПЗ
Заказчик: АО “ВРМ”

Акционерное общество «Вагонреммаш»

Складские помещения ГСМ, ЛКМ, АЗС
Тамбовского ВРЗ АО “ВРМ”
по адресу: Тамбовская обл., г.Тамбов, пл.Мастерских, 1

Проектная документация

Том 1

Автоматическая система пожарной сигнализации, порошкового пожаротушения и оповещения людей при пожаре

Директор

Главный инженер проекта

Тамбов-2023

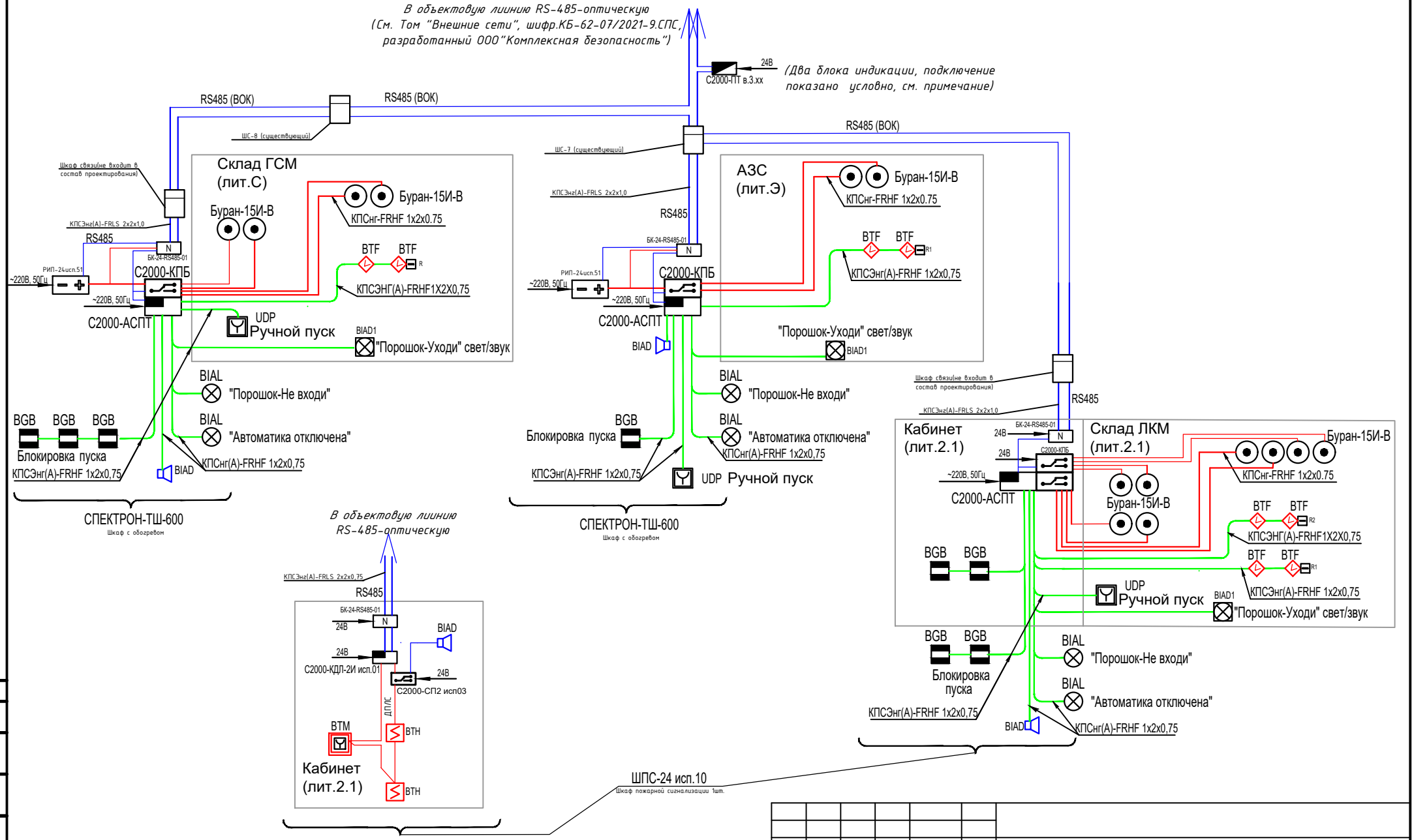

Примечание: 1. Допускается замена оборудования на аналогичное.
2. Два блока индикации и управления С2000-ПТ в.3.хх установить по месту к ППКУП "Сириус" в помещении охраны заводоуправления и к ПК с АРМ "Орион Про" в объектовой пожарной части и подключить в RS485 объекта.
3. Адресным устройствам присвоить соответствующие адреса (номера).

Изм.	Кол.уч.	Лист	№док.	Подп.	Дата	Складские помещения ГСМ, ЛКМ, АЗС Тамбовского ВРЗ АО "ВРМ" по адресу: Тамбовская обл., г.Тамбов, пл.Мастерских, 1		
Разраб.						Автоматическая система пожарной сигнализации, порошкового пожаротушения и оповещения людей при пожаре	Стадия	Лист	Листов
ГИП							П	4	12
						Структурная схема СПЗ			

Согласовано

Взам. инв. №

Подпись и дата

Инв. № подл.

Формат А3

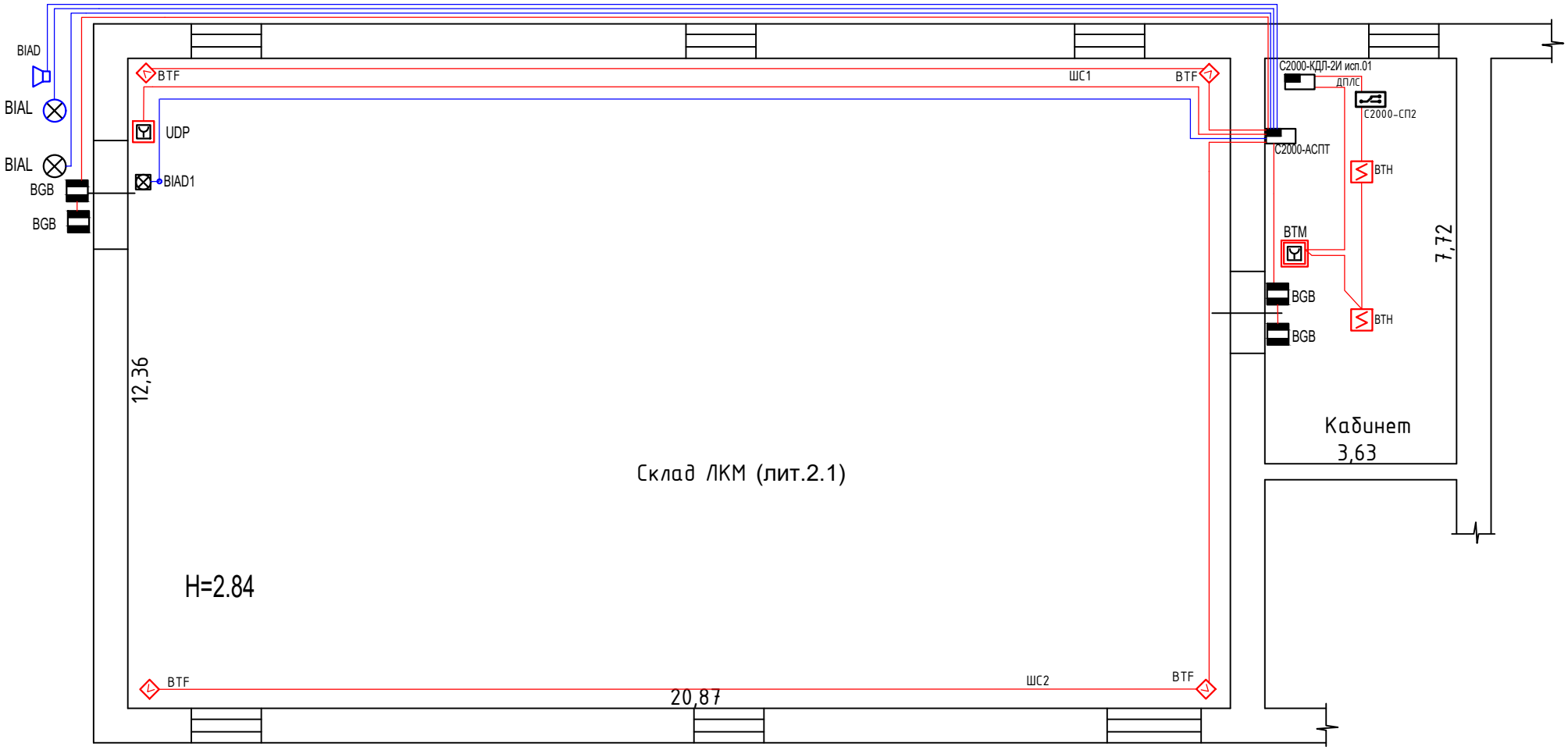

Примечания:
1. Размещение оборудования на плане выполнено условно и уточняется на месте при монтаже
2. Трассы электропроводок при необходимости уточнить при монтаже.
3. Ручные пожарные извещатели и УДП установить на стене на высоте 1,5 м от пола.
4. В случае невозможности установки извещателей согласно указанным размерам руководствоваться действующими нормативными документами и паспортными данными извещателей и оборудования.
5. Прокладку сетей выполнить по стенам и потолкам способом ОКЛ.
6. ППКУП устанавливать в помещении пожарного поста или с ограничением доступа к органам управления посторонних лиц.
7. Оповещатель звуковой разместить на высоте не менее 2,3м от уровня пола, но расстояние от потолка до оповещателя должно быть не менее 150мм.
8. Ввод в контролируемые помещения и проходы через стены осуществить в трубе гильзе. После прокладки кабеля отверстие герметизировать негорючим, легкоудаляемым материалом на всю толщину стены.

Изм.	Кол.уч.	Лист	№док.	Подп.	Дата				
Разраб.						Складские помещения ГСМ, ЛКМ, АЗС Тамбовского ВРЗ АО "ВРМ" по адресу: Тамбовская обл., г.Тамбов, пл.Мастерских, 1			
ГИП						Автоматическая система пожарной сигнализации, порошкового пожаротушения и оповещения людей при пожаре	Стадия	Лист	Листов
							П	5	12
						План расположения оборудования Склад 8004 ЛКМ инв №10004			

Согласовано

Взам. инв. №

Подпись и дата

Инв. № подл.

Формат А3

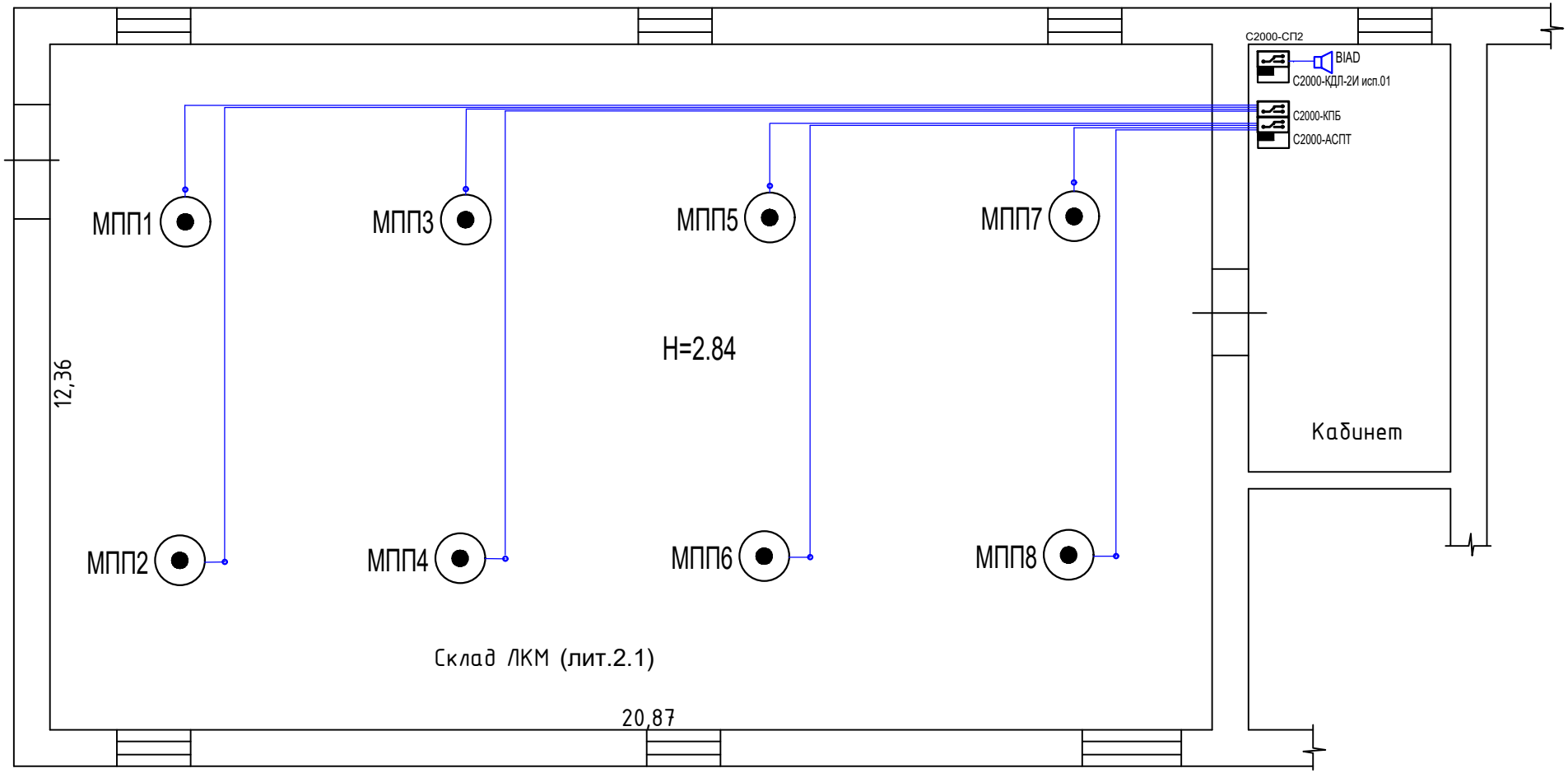

Примечания:
1. Размещение оборудования на плане выполнено условно и уточняется на месте при монтаже
2. Трассы электропроводок при необходимости уточнить при монтаже.
3. Ручные пожарные извещатели и УДП установить на стене на высоте 1,5 м от пола.
4. В случае невозможности установки извещателей согласно указанным размерам руководствоваться действующими нормативными документами и паспортными данными извещателей и оборудования.
5. Прокладку сетей выполнить по стенам и потолкам способом ОКЛ.
6. ППКУП устанавливать в помещении пожарного поста или с ограничением доступа к органам управления посторонних лиц.
7. Оповещатель звуковой разместить на высоте не менее 2,3м от уровня пола, но расстояние от потолка до оповещателя должно быть не менее 150мм.
8. Ввод в контролируемые помещения и проходы через стены осуществить в трубе гильзе. После прокладки кабеля отверстие герметизировать негорючим, легкоудаляемым материалом на всю толщину стены.

Изм.	Кол.уч.	Лист	№док.	Подп.	Дата	Складские помещения ГСМ, ЛКМ, АЗС Тамбовского ВРЗ АО "ВРМ" по адресу: Тамбовская обл., г.Тамбов, пл.Мастерских, 1		
Разраб.						Автоматическая система пожарной сигнализации, порошкового пожаротушения и оповещения людей при пожаре	Стадия	Лист	Листов
ГИП							П	8	12
						План расположения оборудования Склад 8004 ЛКМ инв №10004			

Согласовано

Взам. инв. №

Подпись и дата

Инв. № подл.

Формат А3

Примечания:
1. Размещение оборудования на плане выполнено условно и уточняется на месте при монтаже
2. Трассы электропроводок при необходимости уточнить при монтаже.
3. Ручные пожарные извещатели и УДП установить на стене на высоте 1,5 м от пола.
4. В случае невозможности установки извещателей согласно указанным размерам руководствоваться действующими нормативными документами и паспортными данными извещателей и оборудования.
5. Прокладку сетей выполнить по стенам и потолкам способом ОКЛ.
6. ППКУП устанавливать в помещении пожарного поста или с ограничением доступа к органам управления посторонних лиц.
7. Оповещатель звуковой разместить на высоте не менее 2,3м от уровня пола, но расстояние от потолка до оповещателя должно быть не менее 150мм.
8. Ввод в контролируемые помещения и проходы через стены осуществить в трубе гильзе. После прокладки кабеля отверстие герметизировать негорючим, легкоудаляемым материалом на всю толщину стены.

Изм.	Кол.уч.	Лист	№док.	Подп.	Дата	Складские помещения ГСМ, ЛКМ, АЗС Тамбовского ВРЗ АО "ВРМ" по адресу: Тамбовская обл., г.Тамбов, пл.Мастерских, 1
Разраб.						Автоматическая система пожарной сигнализации, порошкового пожаротушения и оповещения людей при пожаре
ГИП						План расположения оборудования Павильон ТРК склада 8006 АЗС инв №1037

Стадия	Лист	Листов
П	6	12

Согласовано

Взам. инв. №

Подпись и дата

Инв. № подл.

Формат А3

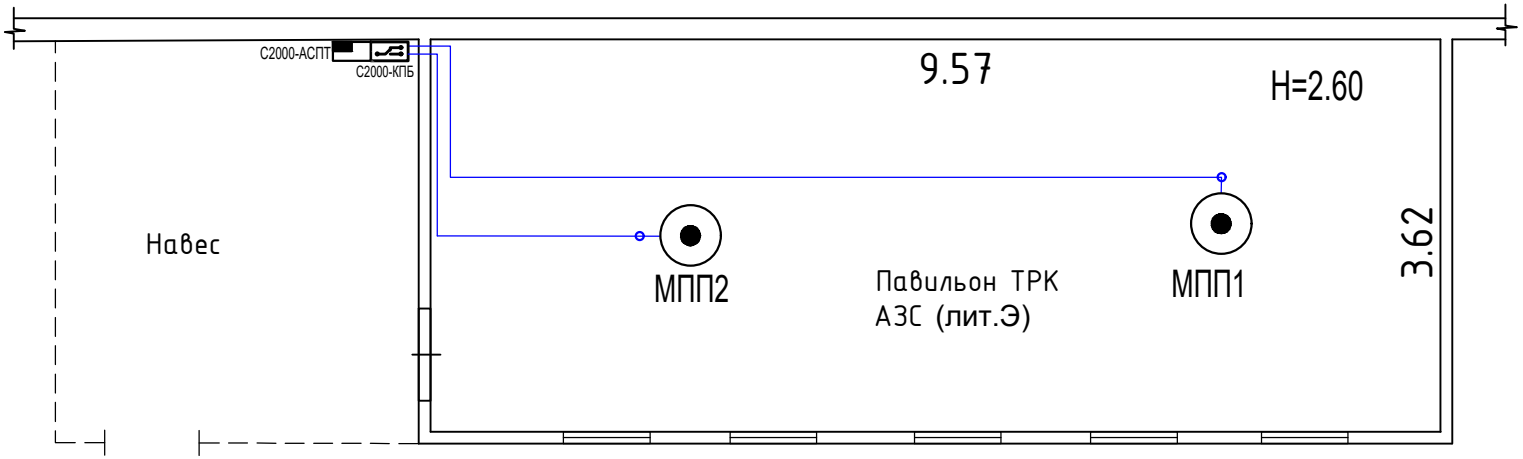

Примечания:
1. Размещение оборудования на плане выполнено условно и уточняется на месте при монтаже
2. Трассы электропроводок при необходимости уточнить при монтаже.
3. Ручные пожарные извещатели и УДП установить на стене на высоте 1,5 м от пола.
4. В случае невозможности установки извещателей согласно указанным размерам руководствоваться действующими нормативными документами и паспортными данными извещателей и оборудования.
5. Прокладку сетей выполнить по стенам и потолкам способом ОКЛ.
6. ППКУП устанавливать в помещении пожарного поста или с ограничением доступа к органам управления посторонних лиц.
7. Оповещатель звуковой разместить на высоте не менее 2,3м от уровня пола, но расстояние от потолка до оповещателя должно быть не менее 150мм.
8. Ввод в контролируемые помещения и проходы через стены осуществить в трубе гильзе. После прокладки кабеля отверстие герметизировать негорючим, легкоудаляемым материалом на всю толщину стены.

Изм.	Кол.уч.	Лист	№док.	Подп.	Дата	Складские помещения ГСМ, ЛКМ, АЗС Тамбовского ВРЗ АО "ВРМ" по адресу: Тамбовская обл., г.Тамбов, пл.Мастерских, 1			
Разраб.						Автоматическая система пожарной сигнализации, порошкового пожаротушения и оповещения людей при пожаре	Стадия	Лист	Листов
ГИП							П	9	12
						План расположения оборудования Павильон ТРК склада 8006 АЗС инв №1037			

Согласовано

Взам. инв. №

Подпись и дата

Инв. № подл.

Формат А3

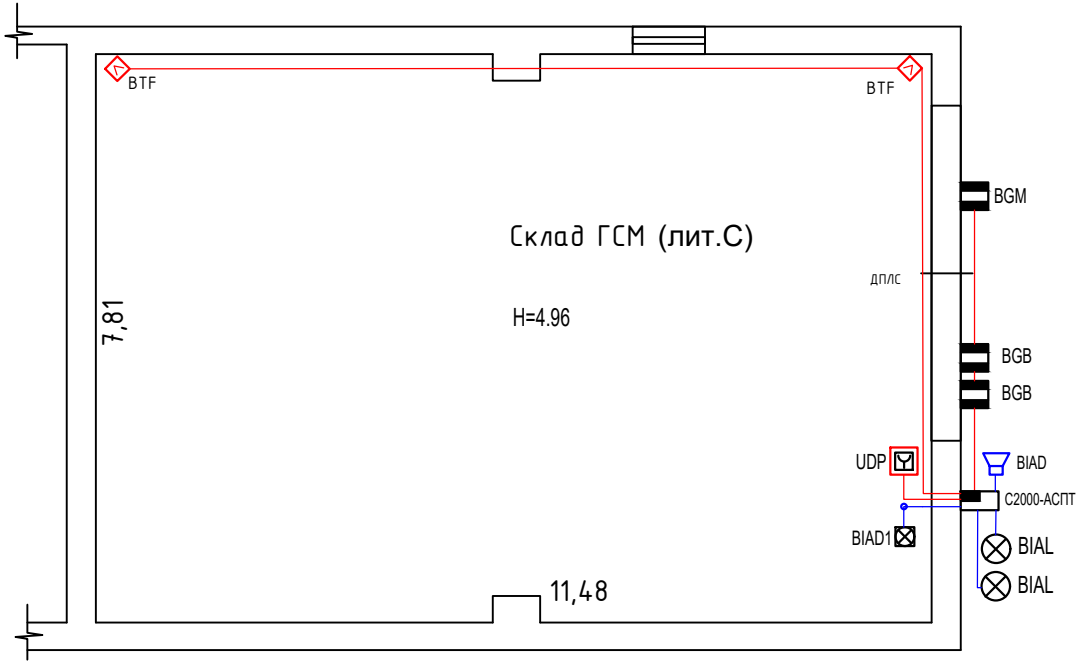

Примечания:
1. Размещение оборудования на плане выполнено условно и уточняется на месте при монтаже
2. Трассы электропроводок при необходимости уточнить при монтаже.
3. Ручные пожарные извещатели и УДП установить на стене на высоте 1,5 м от пола.
4. В случае невозможности установки извещателей согласно указанным размерам руководствоваться действующими нормативными документами и паспортными данными извещателей и оборудования.
5. Прокладку сетей выполнить по стенам и потолкам способом ОКЛ.
6. ППКУП устанавливать в помещении пожарного поста или с ограничением доступа к органам управления посторонних лиц.
7. Оповещатель звуковой разместить на высоте не менее 2,3м от уровня пола, но расстояние от потолка до оповещателя должно быть не менее 150мм.
8. Ввод в контролируемые помещения и проходы через стены осуществить в трубе гильзе. После прокладки кабеля отверстие герметизировать негорючим, легкоудаляемым материалом на всю толщину стены.

Изм.	Кол.уч.	Лист	№док.	Подп.	Дата	Складские помещения ГСМ, ЛКМ, АЗС Тамбовского ВРЗ АО "ВРМ" по адресу: Тамбовская обл., г.Тамбов, пл.Мастерских, 1		
Разраб.						Автоматическая система пожарной сигнализации, порошкового пожаротушения и оповещения людей при пожаре	Стадия	Лист	Листов
ГИП							П	7	12
						План расположения оборудования Склад 8006 ГСМ инв №380783		

Согласовано

Взам. инв. №

Подпись и дата

Инв. № подл.

Формат А3

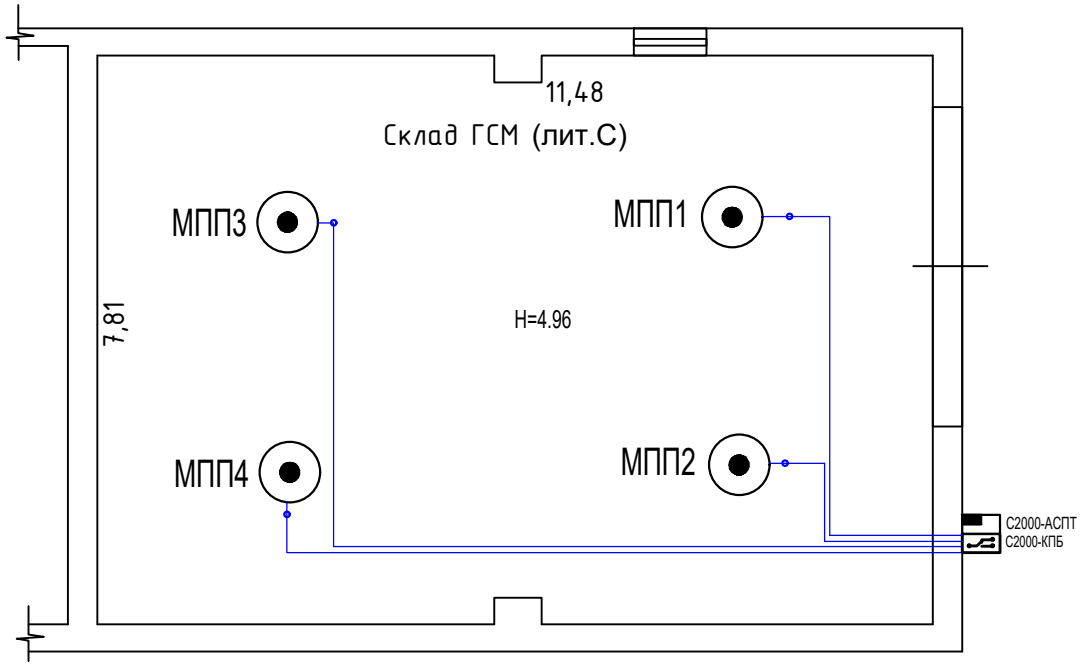

Примечания:
1. Размещение оборудования на плане выполнено условно и уточняется на месте при монтаже
2. Трассы электропроводок при необходимости уточнить при монтаже.
3. Ручные пожарные извещатели и УДП установить на стене на высоте 1,5 м от пола.
4. В случае невозможности установки извещателей согласно указанным размерам руководствоваться действующими нормативными документами и паспортными данными извещателей и оборудования.
5. Прокладку сетей выполнить по стенам и потолкам способом ОКЛ.
6. ППКУП устанавливать в помещении пожарного поста или с ограничением доступа к органам управления посторонних лиц.
7. Оповещатель звуковой разместить на высоте не менее 2,3м от уровня пола, но расстояние от потолка до оповещателя должно быть не менее 150мм.
8. Ввод в контролируемые помещения и проходы через стены осуществить в трубе гильзе. После прокладки кабеля отверстие герметизировать негорючим, легкоудаляемым материалом на всю толщину стены.

Изм.	Кол.уч.	Лист	№док.	Подп.	Дата	Складские помещения ГСМ, ЛКМ, АЗС Тамбовского ВРЗ АО "ВРМ" по адресу: Тамбовская обл., г.Тамбов, пл.Мастерских, 1
Разраб.						Автоматическая система пожарной сигнализации, порошкового пожаротушения и оповещения людей при пожаре
ГИП						План расположения оборудования Склад 8006 ГСМ инв №380783

Стадия	Лист	Листов
П	10	12

Согласовано
Взам. инв. №
Подпись и дата
Инв. № подл.

Формат А3

Позиция	Наименование и техническая характеристика	Тип, марка, обозначение документа, опросного листа	Код оборудования, изделия, материала	Завод-изготовитель	Единица измерения	Кол-во	Масса единицы, кг	Примечание
1	2	3	4	5	6	7	8	9
1	Контроллер двухпроводной линии связи	С2000-КДЛ-2И исп.01		ЗАО НВП "Болид"	шт.	1		
2	Блок сигнально-пусковой адресный	С2000-СП2 исп.03		ЗАО НВП "Болид"	шт.	1		
3	Прибор приемно-контрольный и управления автоматическими средствами пожаротушения и оповещателями	С2000-АСПТ		ЗАО НВП "Болид"	шт.	3		
4	Блок контрольно-пусковой	С2000-КПБ		ЗАО НВП "Болид"	шт.	4		
5	Блок индикации и управления	С2000-ПТ в.3.ХХ		ЗАО НВП "Болид"	шт.	2		
6	Источник вторичного электропитания резервированный	РИП-24 исп.51		ЗАО НВП "Болид"	шт.	2		
7	Блок коммутации	БК-24-RS485-01		ЗАО НВП "Болид"	шт.	2		
8	Шкаф пожарной сигнализации	ШПС-24 исп.10		ЗАО НВП "Болид"	шт.	1		
9	Монтажный комплект	МК-1 ШПС		ЗАО НВП "Болид"	шт.	1		
10	Термошкаф на стену (замок, козырек, 13 кабельных вводов КВМ)	СПЕКТРОН-ТШ-600		НПО «СПЕКТРОН»	шт.	1		
11	Термошкаф на стену (замок, 11 кабельных вводов КВМ)	СПЕКТРОН-ТШ-600		НПО «СПЕКТРОН»	шт.	1		
12	Оповещатель свето-звуковой взрывозащищенный "Порошок-Уходи"	ТСЗВ-Exm-М-Прометей 12-36В (компл.8.3)		НПО «СПЕКТРОН»	шт.	3		
13	Оповещатель световой уличного исп. "Порошок-Не входи"	Кристалл-24 НИ IP55		ООО "Электротехника и Автоматика"	шт.	3		
14	Оповещатель световой уличного исполнения "Автоматика отключена"	Кристалл-24 НИ IP55		ООО "Электротехника и Автоматика"	шт.	3		
15	Козырек светоуказателей серий ЛЮКС и Кристалл	330х130		ООО "Электротехника и Автоматика"	шт.	4		
16	Устройство дистанционного пуска	УДП 535-25Г IP67		ООО «МИРТЕН»	шт.	1		
17	Устройство дистанционного пуска	Спектрон-535-Exd-А-УДП-01Modbus		НПО «СПЕКТРОН»	шт.	2+1		+10%запас
18	Модуль порошкового пожаротушения взрывозащищенный	Буран-15И-В		ГК "Эпотос"	шт.	14		
19	Модуль порошкового пожаротушения взрывозащищенный	Буран-15И-В		ГК "Эпотос"	шт.	8		Резерв
20	Извещатель точечный магнитоконтактный с клеммной колодкой	ИО 102-20 Б2П В(3 контакта)		КомплектСтройСервис	шт.	8+1		+10%запас
21	Извещатель пожарный дымовой адресно-аналоговый	ДИП-34А-03		ЗАО НВП "Болид"	шт.	2+1		+10%запас
22	Извещатель пожарный ручной	ИПР 513-3АМ исп.01		ЗАО НВП "Болид"	шт.	1+1		+10%запас
23	Извещатель пожарный пламени взрывозащищенный	Спектрон-401-Exi-М		НПО «СПЕКТРОН»	шт.	8+1		+10%запас
24	Оповещатель комбинированный свето-звуковой	Маяк-24-КП		ООО "Электротехника и Автоматика"	шт.	4		

Примечание: 1. Допускается обоснованная замена оборудования на аналогичное.

2. Работать совместно с Томом, *"Внешние сети АПС"*, *шифр: КБ-62-07/2021-9.СПС, разработанный ООО"Комплексная безопасность"*.

СОГЛАСОВАНО

ВЗАМ. ИНВ. N

ПОДП. И ДАТА

ИНВ. N ПОДЛ.

Изм.	Кол.уч	Лист	N°док	Подпись	Дата
Разраб.					
ГИП					

Складские помещения ГСМ, ЛКМ, АЗС
Тамбовского ВРЗ АО "ВРМ"
по адресу: Тамбовская обл., г.Тамбов, пл.Мастерских, 1

Автоматическая система пожарной сигнализации, порошкового пожаротушения и оповещения людей при пожаре

Стадия	Лист	Листов
Р	1	1

Спецификация материалов и оборудования

Формат А3

Позиция	Наименование и техническая характеристика	Тип, марка, обозначение документа, опросного листа	Код оборудования, изделия, материала	Завод-изготовитель	Единица измерения	Кол-во	Масса единицы, кг	Примечание
25	Аккумуляторная батарея 12В, 4.5 Ач	АБ-1205М		ЗАО НВП "Болид"	шт.	6		
26	Аккумуляторная батарея 12В 7Ач	АБ-1207С		ЗАО НВП "Болид"	шт.	4		
27	Аккумуляторная батарея 12В 17Ач	АБ-1217С		ЗАО НВП "Болид"	шт.	2		
28	Искробарьер для цепей питания	Спектрон-ИБ-01		НПО «СПЕКТРОН»	шт.	3		
29	Искробарьер для выходов ШС	Спектрон-ИБ-02		НПО «СПЕКТРОН»	шт.	6		
30	Кабельный ввод с одинарным уплотнением	КВМ-10/8-М		НПО «СПЕКТРОН»	шт.	72		
31	Заглушка оконечная из алюминиевого сплава	ЗАГЛУШКА-М		НПО «СПЕКТРОН»	шт.	6		
32	Кабельный ввод с резьбой М20х1,5 мм	КВМ-15/12-М		НПО «СПЕКТРОН»	шт.	6		
33	Кабель огнестойкий экранированный (Артикул : 945)	КПСЭнг(А)-FRHF 1х2х0,75 (Спецкабель)		НПП «Спецкабель»	м.	400		
34	Кабель огнестойкий экранированный (Артикул : 948)	КПСЭнг(А)-FRHF 2х2х1,0 (Спецкабель)		НПП «Спецкабель»	м.	1100		Материал и способ передачи информации по RS485 уточнить по факту с заказчиком
35	Кабель огнестойкий (Артикул: 2292)	КПСнг(А)-FRHF 1х2х0,75 (Спецкабель)		НПП «Спецкабель»	м.	400		
36	Кабель силовой огнестойкий KKZ40-00009583 (Бухта 100м)	ВВГнг(А)-FRLS 3х1,5 ГОСТ ККЗ		ККЗ	шт.	1		
37	Металлорукав в ПВХ изоляции серый	Р3-ЦП-НГ-10		ООО Промрукав	м.	800		
38	Металлорукав в ПВХ изоляции серый	Р3-ЦП-НГ-15		ООО Промрукав	м.	100		
39	Дюбель-хомут "Клоп" 15мм ОКЛ	КФСТ.735322.048		ООО "Гефест"	шт.	1600		
40	Дюбель-хомут "Клоп" 20мм ОКЛ	КФСТ.735322.048		ООО "Гефест"	шт.	200		
41	Талреп крюк-кольцо М10, в комплекте зажим,дюбель и коуш				компл.	20		
42	Трос стальной в ПВХ оплетке 4мм			Rexant	м.	1100		
43	Лента монтажная перфорированная, 17х0,6	(CM610040)		ДКС	м.	250		
44	DIN-рейка 120см перфорированная	TDM SQ0804-0005			шт.	6		
45	Огнестойкая монтажная пена 180мин	арт.007990		ОГНЕЗА	шт.	2		
46	Модуль подключения нагрузки	МПН		ЗАО НВП "Болид"	шт.	40		
47	Хомут-стяжка кабельная нейлон 200х2,5мм,черная,100шт	(07-0201-4)		Rexant	шт.	5		
48	Труба гофрированная ПНД легкая 350,(НГ)HF,черная	D=16мм, IP66		Промрукав	м.	1100		Материал и способ передачи информации по RS485 уточнить по факту с заказчиком
49	Коробка коммутационная взрывозащищенная	Релион-ККВ-А-П		НПО «СПЕКТРОН»	шт.	17		
50	Провод установочный	ПуГВнг(А)-LS 1х1,5 ж/з. ГОСТ ККЗ		ККЗ	м.	20		
51	Клеевая термоусадка черная 1м	18.0 / 6.0мм (3:1)		Rexant	шт.	20		
52	Кольцо заземления М16х1,5	(PR08.3863)		Промрукав	шт.	100		
53	Труба электросварная Ду-32				м.	18		
54	Доводчик дверной с рычагом противопожарный(черный)	TS Profil EN 2/3/4/5 BC		dormakaba	шт.	4		
55	Монтажный комплект				шт.	1		
56								
57								

СОГЛАСОВАНО

ВЗАМ. ИНВ. N

ПОДП. И ДАТА

ИНВ. N ПОДЛ.

Изм.	Кол.уч	Лист	N°док	Подпись	Дата

Формат А3