Разрез 5-5. М 1:50.

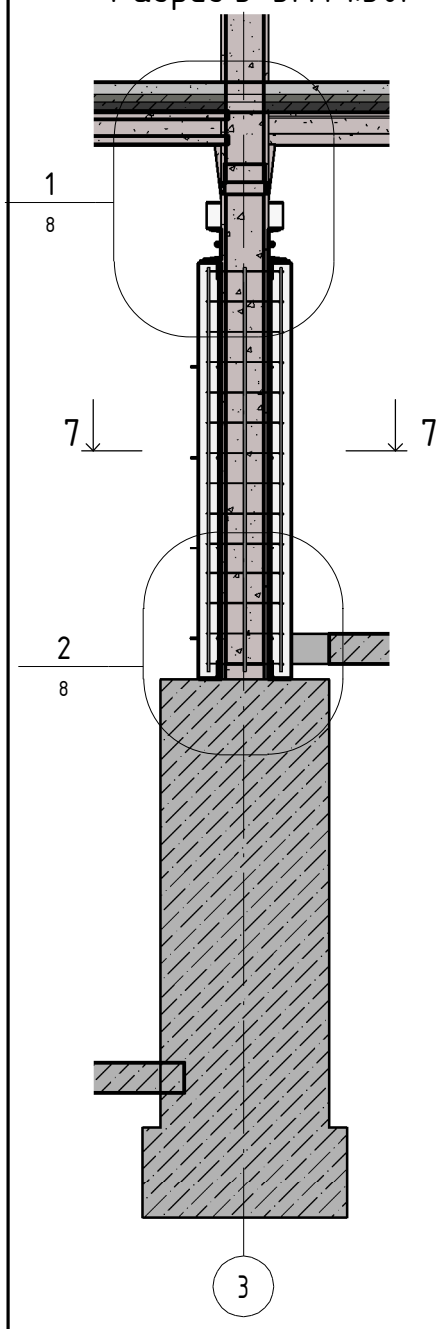

Узел 1. М 1:20.

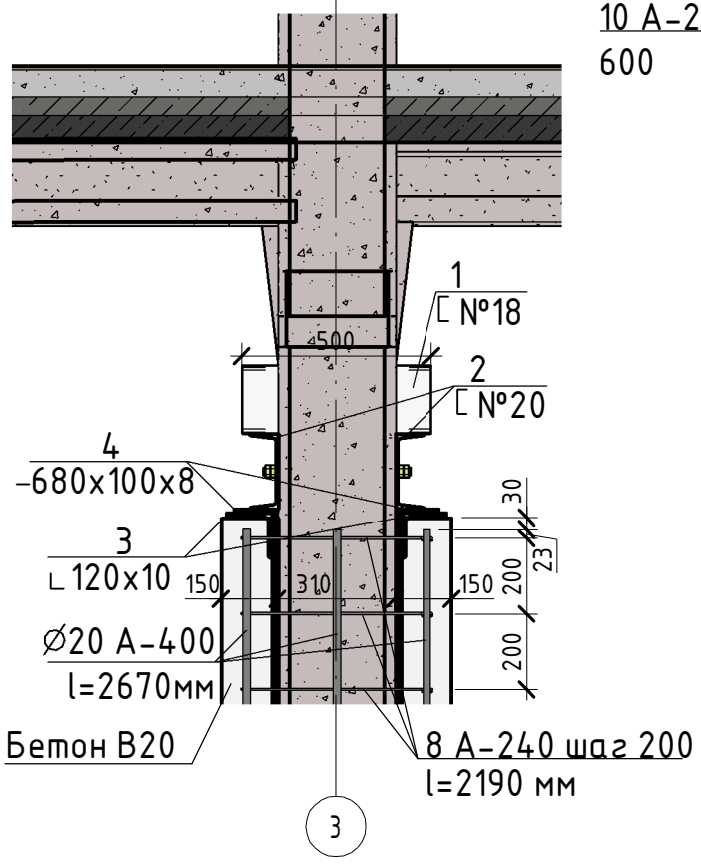

Узел 2. М 1:20.

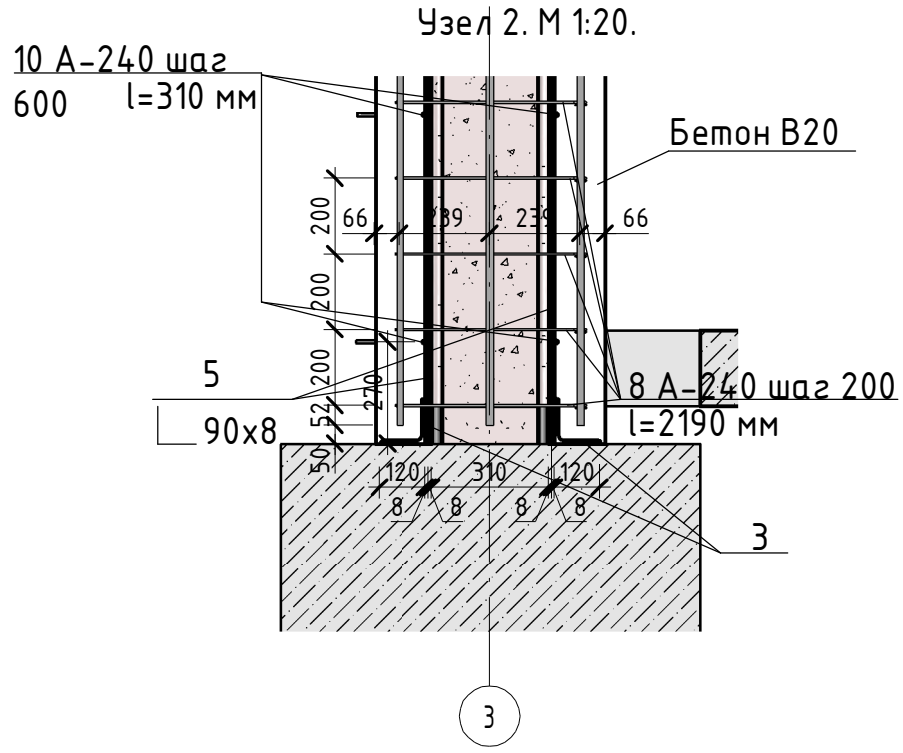

Разрез 6-6. М 1:50.

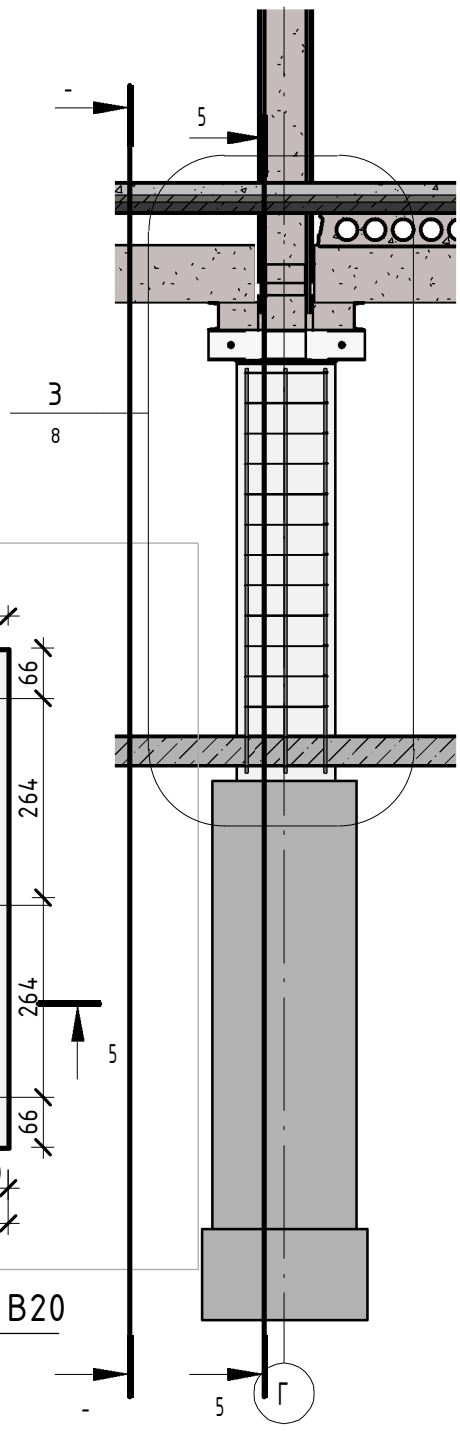

Разрез 7-7. М 1:10.

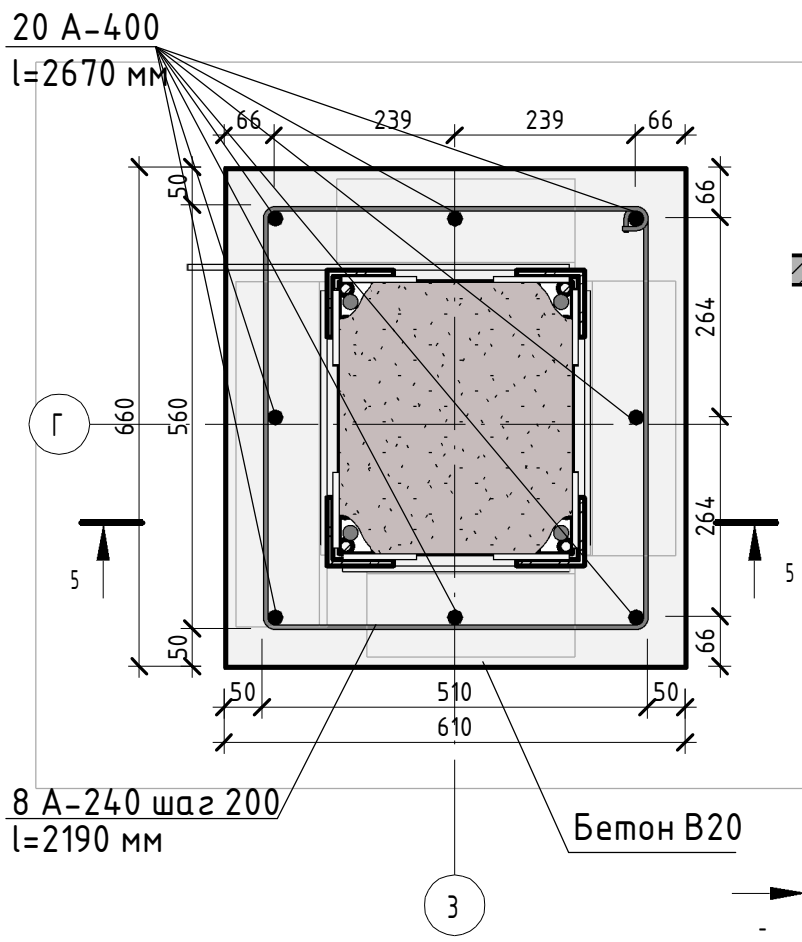

Узел 3. М 1:20.

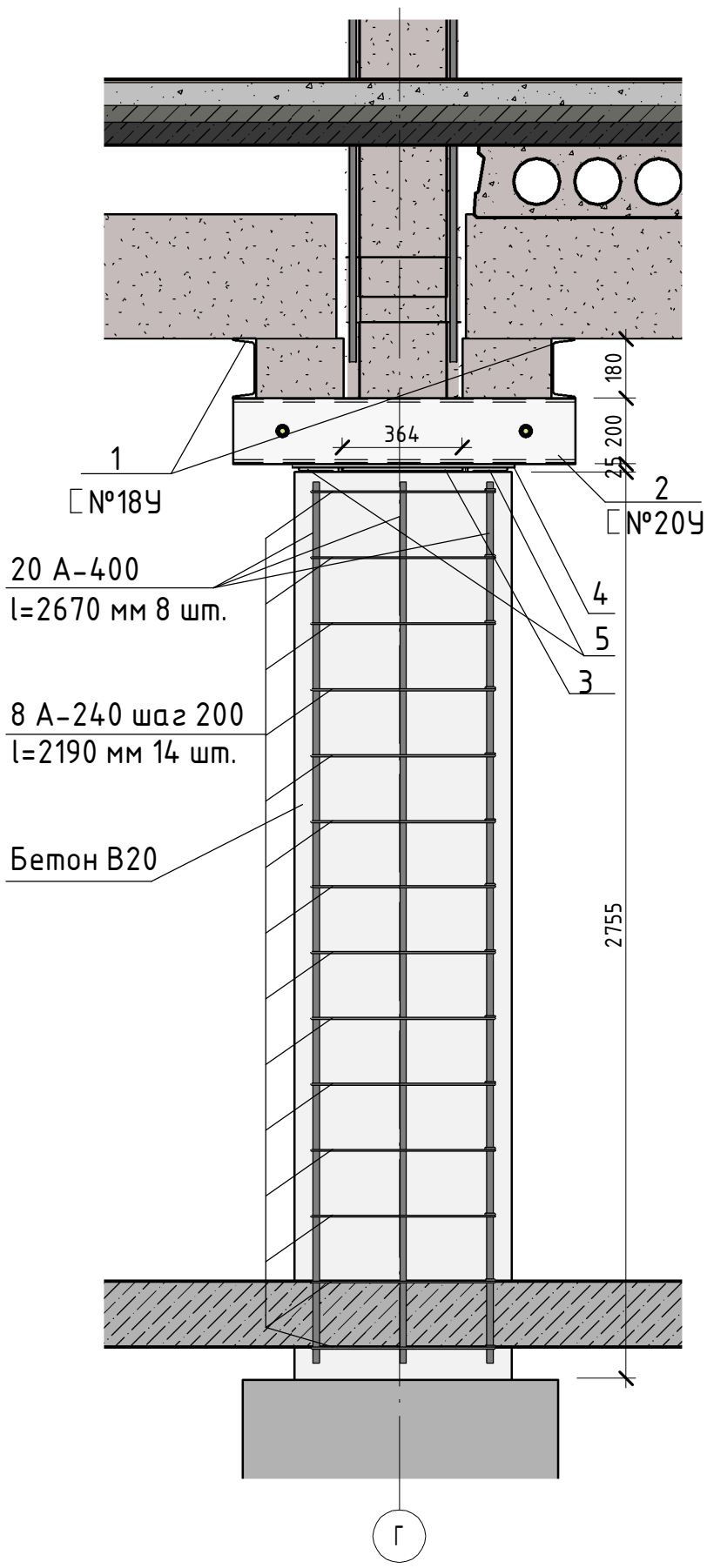

Изм.	Кол.уч	Лист	№док.	Подпись	Дата	0966 – ТЗ		
						Актуализация технического заключения и проектно-сметной документации по усилению строительных конструкций части здания заводоуправления Тамбовского ВРЗ АО «ВРМ», расположенного по адресу: г.Тамбов, пл.Мастерских, 1		
						Заказчик: АО "Вагонреммаш"	Стадия	Лист	Листов
							ОЧ	8	
ГАП									
ГИП		Рассказов				Разрез 5-5, 6-6,7-7, узлы 1,23 после установки бетонной обоймы. Тип усиления 1.	АО ПИ "Тамбовгражданпроект"		
Проверил		Рассказов							
Разраб.		Рассказов							

Согласовано

Взам. инв. №

Подп. и дата

Инв. № подл.

Формат: А3К